# ISTRUZIONI DI MONTAGGIO PLISSE' 38

**Clips di fissaggio**

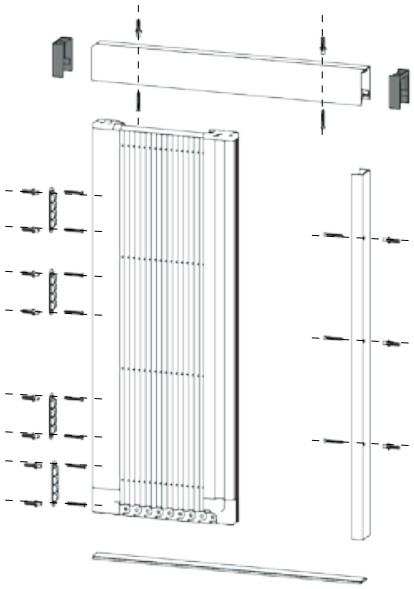

## A

Inserire le cuffie nella guida superiore e fissare con viti e tasselli nella parte supriore del vano.

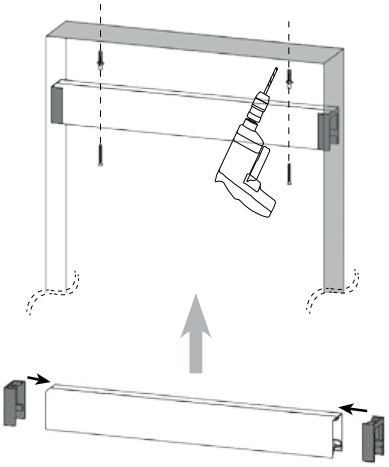

## B

Fissare con viti e tasselli le clips sulla parte cassonetto e fissare con viti e tasselli il riscontro magnetico.

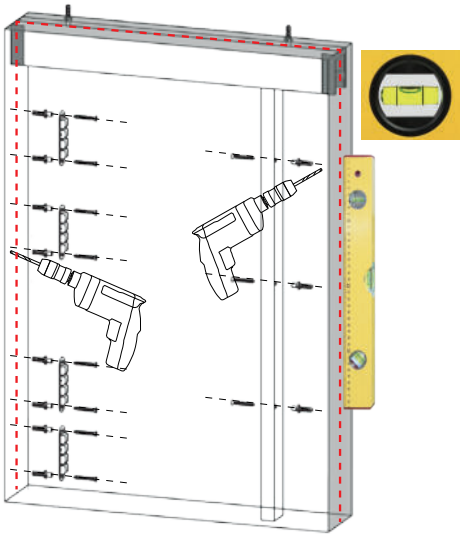

## C

Fissare la guida a terra con il bioadesivo nella parte inferiore del vano curando di mantenere la verticalità con la guida superiore.

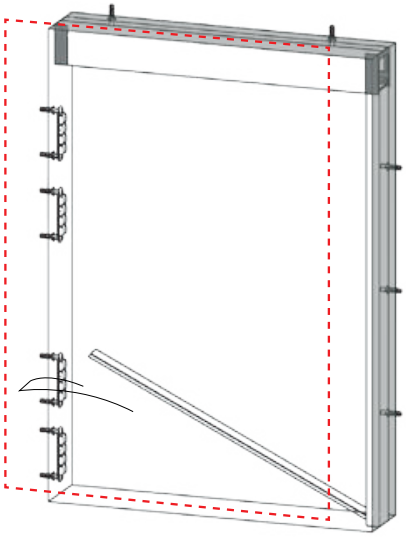

## D

Agganciare la zanzariera sulle clips.

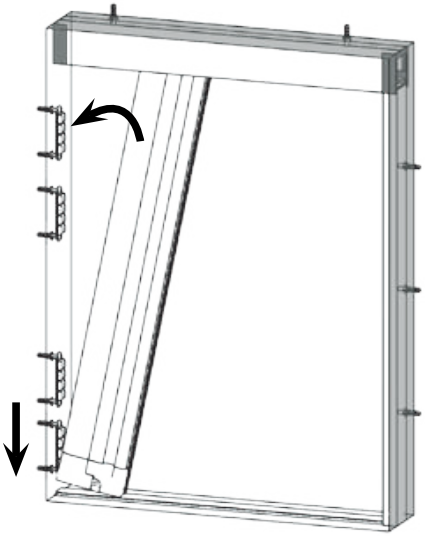

## E

Operazione terminata

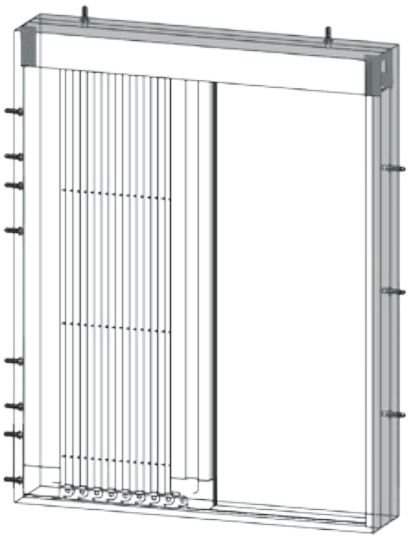

gruppofar 14/02/2024

# Guida all'uso e Manutenzione

L'azienda si congratula con lei per l'acquisto della zanzariera; vi preghiamo cortesemente di leggere attentamente il contenuto di questo documento e di conservarlo. Il presente manuale è parte integrante della zanzariera e ha lo scopo di fornire tutte le informazioni necessarie per l'installazione, l'uso e la manutenzione. Le istruzioni, i disegni e la documentazione contenuti nel presente manuale sono di natura tecnica riservata, di stretta proprietà dell'azienda e non possono essere riprodotti in alcun modo, nè integralmente, nè parzialmente.

## AVVERTENZE

Le zanzariere sono destinate a proteggere dagli insetti e non a garantire la sicurezza o ad evitare che oggetti o persone penetrino all'interno.
Il prodotto è dotato di una guida a terra, porre particolare attenzione durante il passaggio.
Il funzionamento in condizioni di gelo può danneggiare la zanzariera e in condizioni di vento eccessivo si consiglia di impacchettarla.
Non rimuovere le etichette del prodotto.
L'azienda si riserva di apporre modifiche parziali o totali al prodotto senza preavviso declinando ogni responsabilità su eventuali dati inesatti.
L'azienda non risponde a interventi autonomi e senza preavviso per manomissioni e/o modifiche effettuate.

## USO

ATTIVAZIONE
Afferrare la barra maniglia con una mano e farla scorrere lungo la guida verso il profilo di chiusura dove si aggancia per mezzo del magnete.

DISATTIVAZIONE
Afferrare la barra maniglia facendola scorrere lungo la guida accompagnandola fino al completo impacchettamento.

## MANUTENZIONE

Effettuare solo le operazioni di manutenzione indicate nelle istruzioni.
Sotto l'azione delle condizioni ambientali esterne la rete non favorisce la crescita di micro-organismi.
Per la pulizia esterna del prodotto utilizzare acqua e sapone, previa spazzolatura, sia per la rete che per i profili, avendo cura di effettuare un buon risciacquo.
Evitare l'uso di olii, grassi, detergenti abrasivi e solventi, la lubrificazione può essere effettuata con spray siliconici.
Si consiglia l'utilizzo del prodotto almeno una volta ogni tre mesi per evitare l'inchiodarsi dei meccanismi.
Ogni altro tipo di intervento deve essere eseguito da centri di assistenza autorizzati o dall'azienda.
La rete e/o alcuni componenti sono considerati prodotti soggetti a usura.

gruppofar 14/02/2024