JOLLY 45

LINEA AVVOLGENTE CON CINGOLO

COLORI PROFILI

Standard

- 01 Bianco 9010
- 02 Avorio 1013
- 03 Marrone 8017
- 06 Nero Opaco 9005
- 20 Bronzo Verniciato
- 40 Marrone Ruvido 8017
- 41 Verde Ruvido 6009
- 09 Argento OX
- 48 Grigio Ruvido 7001

Marmo + 10%

- 12 Grigio Marmo

Legno + 40%

- 18 Noce Ruvido
- 21 Douglas Ruvido
- 22 Renolit Chiaro
- 44 Renolit Scuro

BREVETTO RM20130136

Jolly 45 è una zanzariera a scorrimento laterale, ideale per porte-finestre:
è dotata di presa ergonomica lungo tutto il profilo della barra maniglia, che ne rende comodo e facile l'azionamento sia dall'interno che dall'esterno.
L'apertura a chiusura dell'anta, pur essendo dotata di molla, risulta molto controllata, senza causare avvolgimenti improvvisi e veloci.
L'assenza di barriera al pavimento, rende il prodotto ideale per vani di frequente passaggio.
Fissaggio rapido con clips.

Colori Accessori

Nero

JOLLY 45

MISURE CONSIGLIATE (mm)							
		L	H			L	H
UN'ANTA	MIN.	500	1400	DUE ANTE	MIN.	1000	1400
	MAX	1500	2600		MAX	3000	2600

* La principale condizione di realizzabilità è che l'altezza superi di almeno 150 mm la misura della base

SEZIONI

SEZ. ORIZZONTALE

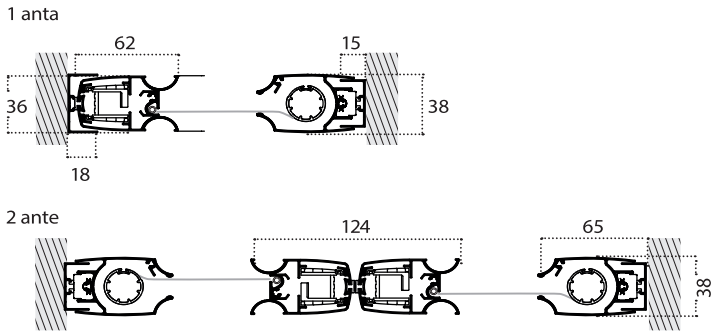

SEZ. VERTICALE

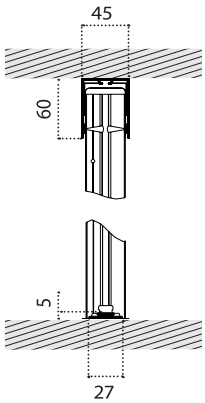

BLOCCO TELO CON ARPIONE

All'interno della catena la presenza di un arpione rotante, munito di lamelle di gomma garantisce la tenuta del telo nella guida inferiore.

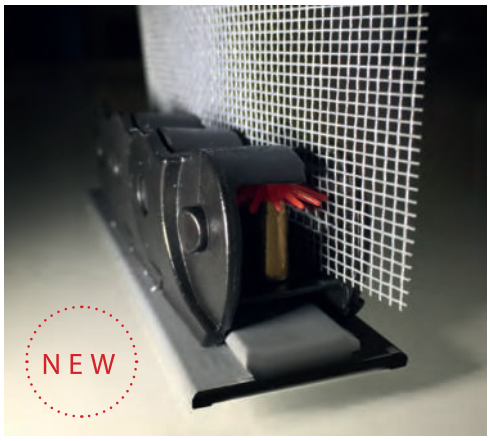

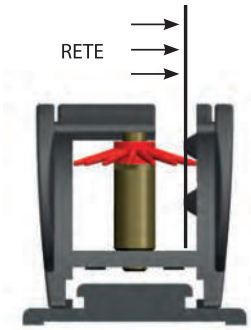

La guida a terra, grazie a un particolare sistema di aggancio, impedisce ai cingoli di sollevarsi in caso di vento.

ATTENZIONE RETE NON ALLINEATA

PROFILO COMPENSATORE
PER FISSAGGIO SU PIANI IRREGOLARI

JOLLY 45 A 2 ANTE

APERTURA SX APERTURA DX

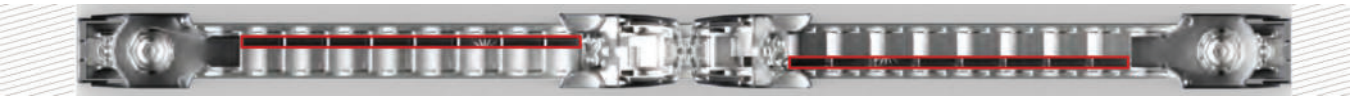

JOLLY 45 CON DUE FINESTRE VICINE CON APERTURE OPPOSTE

APERTURA SX APERTURA DX

ZLJ45 - JOLLY 45 - minimo fatturazione: 1 ANTA 2,00 mq - 2 ANTE 4,00 mq	
OPTIONAL	ALLU0803CR - Compensatore laterale a muro 38 x 18 - tinta ral